FORTS S.L.
ESTRUCTURES

HIVERNACLES
DE FÀCIL MUNTATGE

PER HORTA I JARDI

HV. TÚNEL 3,30 mts

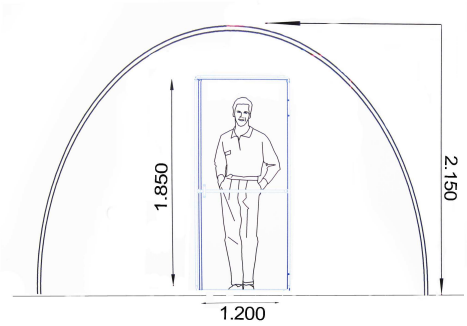

HV. TÚNEL 4,00 mts

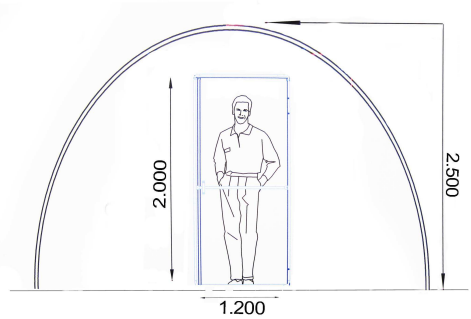

HV. TÚNEL 5,00 mts

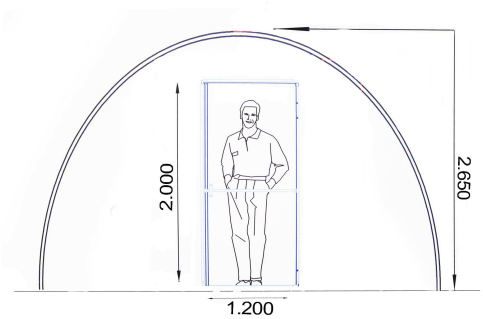

Sistema de Tancament Porta Exterior

Sistema de Tancament Porta Interior

- Hivernacles amb Estructura Galvanitzada Zentzimir, lleugeres i molt resistents, tipus mecano de **fàcil muntatge**, ampliades en quan a llargària.
- Amb Coberta de plàstic Hythitérmic de 4 Camps.
- Perfileria clip d'Alumini amb Clip PVC per atrapar el plàstic la qual ens donà un hermétisme i seguretat de fixació.
- L'Hivernacle s'entrega amb una porta per cada frontal amb opció d'invertir el sentit de l'obertura.

Tarifa de Preus Hivernacles

Juliol / 2019

HV. TÚNEL 3,3 x 6 Mts. x 2,15 Mts. D'alçària :
(Plàstic hythitérmic)

4/00696 – Mòdul Anterior : .....280,33 Eur.
4/00697 – Mòdul Central : 107,48 Eur. x 3 : .....322,44 Eur.
4/00698 – Mòdul Posterior : .....240,23 Eur.
4/00705 – Conjunt de porta practicable 1,2 x 1,8 mts.: 149,51 Eur x 2 (Frontals) : .....299,02 Eur.

Total : 1.142,02 Eur.

HV. TÚNEL 4,0 x 7,5 Mts. x 2,50 Mts. D'alçària :
(Plàstic hythitérmic)

4/00699 – Mòdul Anterior : .....303,88 Eur.
4/00700 – Mòdul Central : 115,83 Eur. x 4 : .....463,32 Eur.
4/00701 – Mòdul Posterior : .....269,10 Eur.
4/00705 – Conjunt de porta practicable 1,2 x 2 mts. : 149,51 Eur x 2 (Frontals) : .....299,02 Eur.

Total : 1.335.32 Eur.

HV. TÚNEL 5,0 x 9 Mts. x 2,65 Mts. D'alçària :
(Plàstic hythitérmic)

4/00702 – Mòdul Anterior : .....342,73 Eur.
4/00703 – Mòdul Central : 122,46 Eur. x 5 :.....612,30 Eur.
4/00704 – Mòdul Posterior : .....295,25 Eur.
4/00705 – Conjunt de porta practicable 1,2 x 2 mts. : 149,51 Eur x 2 (Frontals) :.....299,02 Eur.

Total : 1.549,30 Eur.

Nota : Aquests preus no inclouen l'IVA, n'hi el muntatge

AVANTATGES:

– El fet de plantar dintre d'un Hivernacle:

ACONSEGUIM:

– Crear un clima al seu interior, millorar les condicions climàtiques i això ens permet la precocitat dels fruits i hortalisses, al mateix temps allargar la producció, la qualitat i els rendiments.

– La producció fora d'època, estalvià d'aigua i fertilitzants.

– Minimitzar els riscs de plagues.

– Evitar l'exposició a inclemències meteorològiques.

– Possibilitat d'obtenir més d'un cicle de cultiu a l'any.

– **Gratificació de tenir un hivernacle per consum propi.**

– **Beneficiar-se de produir fruits i hortalisses el més natural i de gran qualitat, amb més garanties.**

Distribuïdor Oficial

ESTRUCTURES FORTS S.L.
Pol. Ind. La Garriga C/ Industria s/n.
17481- Sant Julià De Ramis (Girona)
Email: info@estructuresforts.com Tel: 972.170.112